(19)中华人民共和国国家知识产权局

(12)实用新型专利

(10)授权公告号 CN 202024654 U
(45)授权公告日 2011.11.02

(21)申请号 201020681578.5

(22)申请日 2010.12.27

(73)专利权人 中国北方工业公司
地址 100053 北京市宣武区广安门南街甲12号
专利权人 湖南省轻武器研究所

(72)发明人 黄歌德 金银国 刘世君 董金龙

(51)Int.Cl.
F41C 27/00(2006.01)

权利要求书 1 页 说明书 1 页 附图 1 页

(54)实用新型名称

一种自动武器的抛壳装置

(57)摘要

本实用新型涉及一种自动武器的抛壳装置，由抛壳杆、抛壳杆簧、抛壳转片、抛壳转片簧组成，包括自动机，抛壳杆位于压弹板的下方，抛壳杆簧在抛壳杆下方槽内，向上顶住抛壳杆，抛壳转片和抛壳转片簧安装在抛壳杆前端。这种抛壳机构主要是在自动机后坐的过程中，利用压弹板的挤压，使抛壳杆带动抛壳转片压下弹壳，向下抛壳。结构紧凑、体积小、隐蔽性好、安全性好，可有效的抛出每一发弹壳。

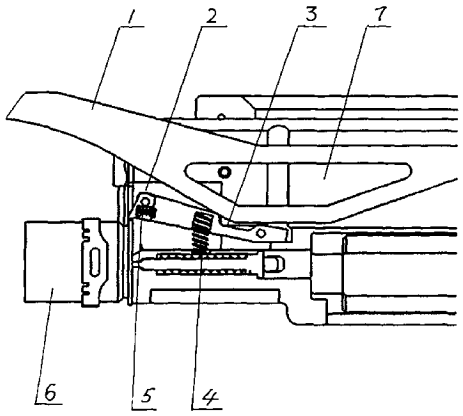

CN 202024654 U

1. 一种自动武器的抛壳装置，包括自动机，其特征在于：抛壳杆位于压弹板的下方，抛壳杆簧在抛壳杆下方槽内，向上顶住抛壳杆，抛壳转片和抛壳转片簧安装在抛壳杆前端。

一种自动武器的抛壳装置

技术领域

[0001] 本实用新型涉及自动武器的抛壳装置，尤其是自动武器的挤壳式抛壳装置。

背景技术

[0002] 现有自动武器的抛壳装置的抛壳方向向上，隐蔽性差。枪弹挤壳式抛壳装置一般采用枪身上装置的楔板压弹靠近枪膛轴线的同时挤出弹壳，这种结构简单，紧凑，但枪机强度受到削弱。还有的利用楔板压枪机上的杠杆，由杠杆迫使枪弹靠近枪膛轴线的同时将弹壳挤出，这种结构虽然不影响枪机强度，但结构比较复杂，外形也较大。再如 56 式 14.5 高射机枪也是利用枪弹挤出弹壳，但射击最后一发弹时，就需要一个辅助装置才能将弹壳排除，其原理是压弹杠杆紧贴于弹壳上，自动机后坐到位后，后端上升撞击退壳器，使压弹杠杆前端急剧下转撞出最后一发弹，此抛壳装置结构复杂。

发明内容

[0003] 为了克服现有自动武器抛壳装置的不足，本实用新型给自动武器提供一种快速而准确的抛壳装置。该抛壳装置不仅隐蔽性高，而且工作可靠，结构简单。

[0004] 本实用新型解决其技术问题所采用的技术方案是：抛壳杆位于压弹板的下方，抛壳杆簧在抛壳杆下方槽内，向上顶住抛壳杆，抛壳转片和抛壳转片簧安装在抛壳杆前端。

[0005] 本实用新型的有益效果是，抛壳方向向下、隐蔽性强、可靠性高、安全性好，可顺利抛出每一发弹壳。

附图说明

[0006] 下面结合附图和实施例对本实用新型进一步说明。

[0007] 图 1 是本实用新型的非末发抛壳动作示意图。

[0008] 图 2 是本实用新型的末发抛壳动作示意图。

[0009] 图中 1. 压弹板，2. 抛壳转片，3. 抛壳杆，4. 抛壳杆簧，5. 抛壳转片簧，6. 弹壳，7. 自动机

具体实施方式

[0010] 在图 1 所示实施例中，当非末发弹自动机 (7) 后坐时，取弹钩已取弹并一起后坐，枪弹由于受压弹板 (1) 的挤压被迫下移到一定位置，弹开始向下挤压弹壳 (6)，直至弹壳 (6) 抛出。此时抛壳杆 (3) 也受到压弹板 (1) 的挤压，做压弹动作，通过抛壳杆簧 (4)、抛壳转片簧 (5) 带动抛壳转片 (2) 一块向下挤压弹壳 (6)，使弹壳从出弹口抛出。

[0011] 在图 2 所示实施例中，当末发弹自动机 (7) 后坐时，取弹钩没有弹可取，这时抛壳杆 (3) 受压弹板 (1) 的挤压，通过抛壳杆簧 (4)、抛壳转片簧 (5) 带动抛壳转片 (2) 向下挤压弹壳 (6)，使弹壳从出弹口抛出。

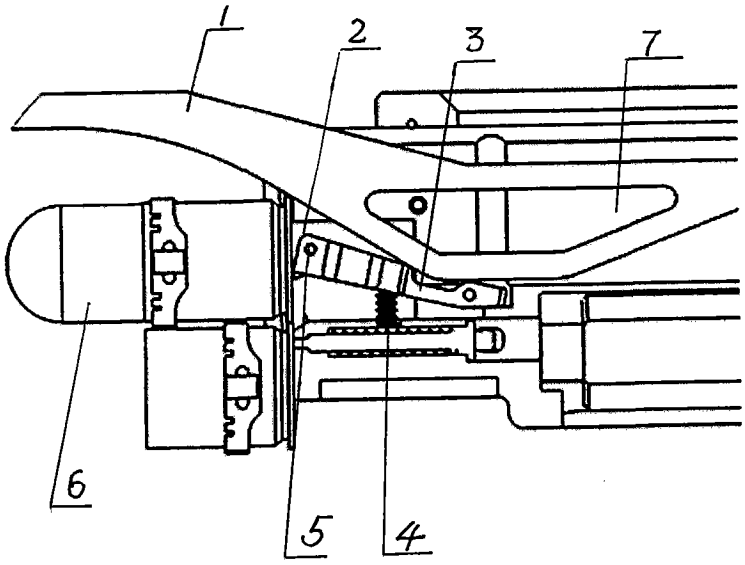

图 1

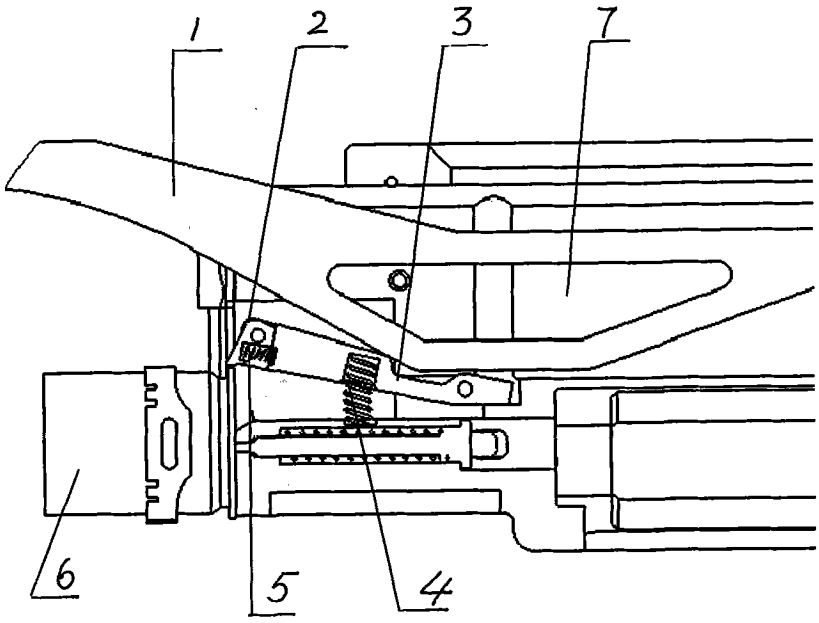

图 2